見積参考資料

工事名　Ｒ３徳土　新浜勝浦線　勝・星谷　道路改良工事（１）（着手日選択型）

◇経費情報◇

工種区分	道路改良工事
単価地区	徳島３
施工地域・工事場所	補正無し（地方部　施工場所が一般交通等の影響を受けない場合）
前金支出割合	補正を行わない
契約保証	金銭的保証
現場環境改善費	計上しない

注意

「見積参考資料」は入札参加者の迅速で適正な工事費の見積りのための一資料であり、請負契約を拘束するものではない。

設計内訳書（本01）

工事名	Ｒ３徳土　新浜勝浦線　勝・星谷　道路改良工事（１）（着手日選択型）	事業区分 工事区分	道路新設･改築 道路改良

工事区分・工種・種別・細別	規格	単位	数量	単価	金額	数量・金額増減	摘要
道路改良		式	1				
道路土工		式	1				
路体盛土工		式	1				
路体(築堤)盛土	施工幅員:2.5m未満	m3	20				単　1号
土砂等運搬 盛土用	土質:土砂(岩塊･玉石混り土含む)	m3	220				単　2号
積込(ﾙｰｽﾞ)	土質:土砂,作業内容:土量50,000m3未満	m3	220				単　3号
路床盛土工		式	1				
路床盛土	施工幅員:2.5m以上4.0m未満	m3	180				単　4号
残土処理工		式	1				
土砂等運搬	土質:土砂(岩塊･玉石混り土含む)	m3	180				単　5号
残土等処分		m3	180				単　6号
擁壁工		式	1				
作業土工		式	1				

設計内訳書（本01）

工事名	Ｒ３徳土　新浜勝浦線　勝・星谷　道路改良工事（１）（着手日選択型）	事業区分 工事区分	道路新設･改築 道路改良

工事区分・工種・種別・細別	規格	単位	数量	単価	金額	数量・金額増減	摘要
床掘り	土質:土砂	m3	260				単　7号
埋戻し	土質:土砂	m3	80				単　8号
基面整正		m2	180				単　9号
場所打擁壁工(構造物単位)		式	1				
重力式擁壁 18-8-40 W/C≦60%	擁壁平均高さ:1mを超え2m未満,本体ｺﾝｸﾘｰﾄ規格:18-8-40(高炉)	m3	102				単　10号
排水構造物工		式	1				
管渠工		式	1				
1号暗管渠 No.20+7.3 No.20+19.0	鉄筋ｺﾝｸﾘｰﾄ台付管	m	7				単　11号
場所打水路工		式	1				
2号水路 18-8-25(20) W/C≦60%		m	68				単　12号
防護柵工		式	1				
防護柵基礎工		式	1				
鉄筋 SD345 D13		t	0.258				単　13号

設計内訳書（本01）

工事名	Ｒ３徳土　新浜勝浦線　勝・星谷　道路改良工事（１）（着手日選択型）	事業区分 工事区分	道路新設･改築 道路改良

工事区分・工種・種別・細別	規格	単位	数量	単価	金額	数量・金額増減	摘要
復旧工		式	1				
復旧工		式	1				
4号坂路 No.18+17.1付近	24-12-25(20) W/C≦55%　18-8-25(20) W/C≦60%	箇所	1				単　14号
4号坂路 No.21+6.1付近	24-12-25(20) W/C≦55%　18-8-25(20) W/C≦60%	箇所	1				単　15号
直接工事費		式	1				
共通仮設		式	1				
共通仮設費		式	1				
技術管理費		式	1				
土質等試験費		式	1				内　1号
共通仮設費（率計上）		式	1				
純工事費		式	1				
現場管理費		式	1				
工事原価		式	1				

設計内訳書（本01）

工事名	Ｒ３徳土　新浜勝浦線　勝・星谷　道路改良工事（１）（着手日選択型）	事業区分 工事区分	道路新設･改築 道路改良

工事区分・工種・種別・細別	規格	単位	数量	単価	金額	数量・金額増減	摘要
一般管理費等		式	1				
工事価格		式	1				
消費税額及び地方消費税額		式	1				
工事費計		式	1				

一式当り内訳書

単価使用年月	2021.09
歩掛適用年月	2021.09
労務調整係数	1.000-00000　0.0　0

内　1号	土質等試験費						
名称・規格	条件	単位	数量	単価	金額	数量・金額増減	摘要
土質等試験費(一式入力)		式	1				単　20号
合計							

1次単価表

単価使用年月	2021.09
歩掛適用年月	2021.09
労務調整係数	1.000-00000　0.0　0

単　1号	路体(築堤)盛土	施工幅員:2.5m未満	単位	m3	単位数量	1	単価	

名称・規格	条件	単位	数量	単価	金額	摘要
路体(築堤)盛土	2.5m未満	m3	1			
合計						
単価						円／m3

1次単価表

単価使用年月	2021.09
歩掛適用年月	2021.09
労務調整係数	1.000-00000　0.0　0

単　2号	土砂等運搬 盛土用	土質:土砂(岩塊･玉石混り土含む)	単位	m3	単位数量	1	単価	

名称・規格	条件	単位	数量	単価	金額	摘要
土砂等運搬	標準,ﾊﾞｯｸﾎｳ山積0.8m3(平積0.6m3),土砂(岩塊･玉石混り土含む),無し,4.0km以下	m3	1			
合計						
単価						円／m3

1次単価表

単価使用年月	2021.09
歩掛適用年月	2021.09
労務調整係数	1.000-00000　0.0　0

単　3号	積込(ﾙｰｽﾞ)	土質:土砂,作業内容:土量50,000m3未満	単位	m3	単位数量	1	単価	

名称・規格	条件	単位	数量	単価	金額	摘要
積込(ﾙｰｽﾞ)	土砂,土量50,000m3未満	m3	1			
合計						
単価						円／m3

1次単価表

単価使用年月	2021.09
歩掛適用年月	2021.09
労務調整係数	1.000-00000　0.0　0

単　4号	路床盛土	施工幅員:2.5m以上4.0m未満	単位	m3	単位数量	1	単価	

名称・規格	条件	単位	数量	単価	金額	摘要
路床盛土	2.5m以上4.0m未満	m3	1			
合計						
単価						円／m3

1次単価表

単価使用年月	2021.09
歩掛適用年月	2021.09
労務調整係数	1.000-00000　0.0　0

単　5号	土砂等運搬	土質:土砂(岩塊･玉石混り土含む)	単位	m3	単位数量	1	単価	

名称・規格	条件	単位	数量	単価	金額	摘要
土砂等運搬	標準,ﾊﾞｯｸﾎｳ山積0.8m3(平積0.6m3),土砂(岩塊･玉石混り土含む),無し,49.5km以下	m3	1			
合計						
単価						円／m3

1次単価表

単価使用年月	2021.09
歩掛適用年月	2021.09
労務調整係数	1.000-00000　0.0　0

単　6号	残土等処分		単位	m3	単位数量	1	単価	

名称・規格	条件	単位	数量	単価	金額	摘要
残土等処分		m3	1			
合計						
単価						円／m3

１次単価表

単価使用年月	2021.09
歩掛適用年月	2021.09
労務調整係数	1.000-00000　0.0　0

単　7号	床掘り	土質:土砂	単位	m3	単位数量	1	単価	

名称・規格	条件	単位	数量	単価	金額	摘要
床掘り	土砂,標準,無し,無し	m3	1			
合計						
単価						円／m3

１次単価表

単価使用年月	2021.09
歩掛適用年月	2021.09
労務調整係数	1.000-00000　0.0　0

単　8号	埋戻し	土質:土砂	単位	m3	単位数量	1	単価	

名称・規格	条件	単位	数量	単価	金額	摘要
埋戻し	最大埋戻幅1m未満	m3	1			
合計						
単価						円／m3

1次単価表

単価使用年月	2021.09
歩掛適用年月	2021.09
労務調整係数	1.000-00000　0.0　0

単　9号	基面整正		単位	m2	単位数量	1	単価	

名称・規格	条件	単位	数量	単価	金額	摘要
基面整正		m2	1			
合計						
単価						円／m2

1次単価表

単価使用年月	2021.09
歩掛適用年月	2021.09
労務調整係数	1.000-00000　0.0　0

単　10号	重力式擁壁 18-8-40 W/C≦60%	擁壁平均高さ:1mを超え2m未満,本体 ｺﾝｸﾘｰﾄ規格:18-8-40(高炉)	単位	m3	単位数量	1	単価	

名称・規格	条件	単位	数量	単価	金額	摘要
重力式擁壁	1mを超え2m未満,18-8-40(高炉),有り,無し,一般養生,延長無し	m3	1			
合計						
単価						円／m3

1次単価表

単価使用年月	2021.09
歩掛適用年月	2021.09
労務調整係数	1.000-00000　0.0　0

単　11号	1号暗管渠 No.20+7.3 No.20+19.0	鉄筋ｺﾝｸﾘｰﾄ台付管	単位	m	単位数量	10	単価	

名称・規格	条件	単位	数量	単価	金額	摘要
鉄筋ｺﾝｸﾘｰﾄ台付管	据付,300mm,2m/個,全ての費用	m	10			
ｺﾝｸﾘｰﾄ	無筋・鉄筋構造物,人力打設,18-8-25(高炉),一般養生,無し,全ての費用	m3	0.47			
型枠	一般型枠,均しｺﾝｸﾘｰﾄ	m2	2			
ﾓﾙﾀﾙ練	高炉,1:3,全ての費用	m3	0.054			
合計						
単価						円／m

1次単価表

単価使用年月	2021.09
歩掛適用年月	2021.09
労務調整係数	1.000-00000　0.0　0

単　12号	2号水路 18-8-25(20) W/C≦60%		単位	m	単位数量	1	単価	

名称・規格	条件	単位	数量	単価	金額	摘要
ｺﾝｸﾘｰﾄ	無筋･鉄筋構造物,ｺﾝｸﾘｰﾄﾎﾟﾝﾌﾟ車打設,18-8-25(高炉),10m3以上100m3未満,一般養生,延長無し,全ての費用	m3	0.378			
型枠	一般型枠,鉄筋･無筋構造物	m2	1.77			
基礎砕石	12.5cmを超え17.5cm以下,再生ｸﾗｯｼｬﾗﾝ 40～0,全ての費用	m2	1.28			
鉄筋工[市場単価]	SD345 D13,一般構造物,10t未満,無,無,無,無,補正無(鉄筋割合10%未満含む),補正無(一般構造物)	t	0.006			単　16号
鉄筋工[市場単価]	SD345 D13,一般構造物,10t未満,無,無,無,無,補正無(鉄筋割合10%未満含む),差筋及び杭頭処理	t	0.001			単　17号
止水板	CF 200*5	m	0.21			
合計						
単価						円／m

1次単価表

単価使用年月	2021.09
歩掛適用年月	2021.09
労務調整係数	1.000-00000　0.0　0

単　13号	鉄筋 SD345 D13		単位	t	単位数量	1	単価	

名称・規格	条件	単位	数量	単価	金額	摘要
鉄筋工[市場単価]	SD345 D13,一般構造物,10t未満,無,無,無,無,補正無(鉄筋割合10%未満含む),補正無(一般構造物)	t	1			単　16号
合計						
単価						円／t

1次単価表

単価使用年月	2021.09
歩掛適用年月	2021.09
労務調整係数	1.000-00000　0.0　0

単　14号	4号坂路 No.18+17.1付近	24-12-25(20) W/C≦55%　1 8-8-25(20)　W/C≦60%	単位	箇所	単位数量	1	単価	

名称・規格	条件	単位	数量	単価	金額	摘要
ｺﾝｸﾘｰﾄ	無筋･鉄筋構造物,人力打設,24-12-25(20)(高炉),一般養生,無し,全ての費用	m3	5.358			
ｺﾝｸﾘｰﾄ	無筋･鉄筋構造物,人力打設,18-8-25(高炉),一般養生,無し,全ての費用	m3	3.637			
型枠	一般型枠,鉄筋･無筋構造物	m2	14.92			
基礎砕石	12.5cmを超え17.5cm以下,再生ｸﾗｯｼｬﾗﾝ 40～0,全ての費用	m2	3.35			
基礎砕石	7.5cmを超え12.5cm以下,再生ｸﾗｯｼｬﾗﾝ 40～0,全ての費用	m2	8.41			
鉄筋工[市場単価]	SD345 D16～25,一般構造物,10t未満,無,無,無,無,補正無(鉄筋割合10%未満含む),補正無(一般構造物)	t	0.058			単　18号
鉄筋工[市場単価]	SD345 D13,一般構造物,10t未満,無,無,無,無,補正無(鉄筋割合10%未満含む),差筋及び杭頭処理	t	0.028			単　17号
ﾊﾟｲﾌﾟｻﾎﾟｰﾄ支保･くさび結合支保	ﾊﾟｲﾌﾟｻﾎﾟｰﾄ支保,V<=40空m3,f<=40kN/m2[t<=120cm]	空m3	4.24			単　19号
合計						
単価						円／箇所

1次単価表

単価使用年月	2021.09
歩掛適用年月	2021.09
労務調整係数	1.000-00000　0.0　0

単　15号	4号坂路 No.21+6.1付近	24-12-25(20) W/C≦55%　1 8-8-25(20)　W/C≦60%	単位	箇所	単位数量	1	単価	

名称・規格	条件	単位	数量	単価	金額	摘要
ｺﾝｸﾘｰﾄ	無筋･鉄筋構造物,人力打設,24-12-25(20)(高炉),一般養生,無し,全ての費用	m3	6.444			
ｺﾝｸﾘｰﾄ	無筋･鉄筋構造物,人力打設,18-8-25(高炉),一般養生,無し,全ての費用	m3	4.547			
型枠	一般型枠,鉄筋･無筋構造物	m2	20.44			
基礎砕石	12.5cmを超え17.5cm以下,再生ｸﾗｯｼｬﾗﾝ 40～0,全ての費用	m2	3.35			
基礎砕石	7.5cmを超え12.5cm以下,再生ｸﾗｯｼｬﾗﾝ 40～0,全ての費用	m2	17.11			
鉄筋工[市場単価]	SD345 D16～25,一般構造物,10t未満,無,無,無,無,補正無(鉄筋割合10%未満含む),補正無(一般構造物)	t	0.104			単　18号
鉄筋工[市場単価]	SD345 D13,一般構造物,10t未満,無,無,無,無,補正無(鉄筋割合10%未満含む),差筋及び杭頭処理	t	0.052			単　17号
ﾊﾟｲﾌﾟｻﾎﾟｰﾄ支保･くさび結合支保	ﾊﾟｲﾌﾟｻﾎﾟｰﾄ支保,V<=40空m3,f<=40kN/m2[t<=120cm]	空m3	8.1			単　19号
合計						
単価						円／箇所

２次単価表

単価使用年月	2021.09
歩掛適用年月	2021.09
労務調整係数	1.000-00000　0.0　0

単　16号	鉄筋工[市場単価]	SD345 D13,一般構造物,10t未満,無,無,無,無,補正無(鉄筋割合10%未満含む),補正無(一般構造物)	単位	t	単位数量	1	単価	

名称・規格	条件	単位	数量	単価	金額	摘要
鉄筋ｺﾝｸﾘｰﾄ用棒鋼 SD345 D13		t	1.03			
鉄筋工 加工･組立共 一般構造物		t	1			
諸雑費(まるめ)		式	1			
合計						
単価						円／t

２次単価表

単価使用年月	2021.09
歩掛適用年月	2021.09
労務調整係数	1.000-00000　0.0　0

単　17号	鉄筋工[市場単価]	SD345 D13,一般構造物,10t未満,無,無,無,無,補正無(鉄筋割合10%未満含む),差筋及び杭頭処理	単位	t	単位数量	1	単価	

名称・規格	条件	単位	数量	単価	金額	摘要
鉄筋ｺﾝｸﾘｰﾄ用棒鋼 SD345 D13		t	1.03			
鉄筋工 加工･組立共 差筋及び杭頭処理		t	1			
諸雑費(まるめ)		式	1			
合計						
単価						円／t

２次単価表

単価使用年月	2021.09
歩掛適用年月	2021.09
労務調整係数	1.000-00000　0.0　0

単　18号	鉄筋工[市場単価]	SD345 D16～25,一般構造物,10t未満,無,無,無,無,補正無(鉄筋割合10%未満含む),補正無(一般構造物)	単位	t	単位数量	1	単価	

名称・規格	条件	単位	数量	単価	金額	摘要
鉄筋ｺﾝｸﾘｰﾄ用棒鋼 SD345 D16～25		t	1.03			
鉄筋工 加工･組立共 一般構造物		t	1			
諸雑費(まるめ)		式	1			
合計						
単価						円／t

２次単価表

単価使用年月	2021.09
歩掛適用年月	2021.09
労務調整係数	1.000-00000　0.0　0

単　19号	ﾊﾟｲﾌﾟｻﾎﾟｰﾄ支保･くさび結合支保	ﾊﾟｲﾌﾟｻﾎﾟｰﾄ支保,V<=40空m3,f<=40kN/m2[t<=120cm]	単位	空m3	単位数量	100	単価	

名称・規格	条件	単位	数量	単価	金額	摘要
土木一般世話役		人				
型わく工		人				
とび工		人				
普通作業員		人				
諸雑費(率+まるめ)		式	1			
合計						
単価						円／空m3

２次単価表

単価使用年月	2021.09
歩掛適用年月	2021.09
労務調整係数	1.000-00000　0.0　0

単　20号	土質等試験費(一式入力)		単位	式	単位数量	1	単価	

名称・規格	条件	単位	数量	単価	金額	摘要
土質等試験費		式	1			
合計						

機労材集計リスト（機械）

工事名	Ｒ３徳土　新浜勝浦線　勝・星谷　道路改良工事（１）（着手日選択型）					
単価コード	名　称	規　格	単位	数量	金額	摘要
L001010007	ﾊﾞｯｸﾎｳ(ｸﾛｰﾗ)[標準]	山積0.8m3(平積0.6m3)	日	2.526	25,267	
L001010011	ﾊﾞｯｸﾎｳ(ｸﾛｰﾗ)[後方超小旋回型]	山積0.28m3(平積0.2m3)	日	2.188	13,282	
L001070002	振動ﾛｰﾗ(舗装用)[ﾊﾝﾄﾞｶﾞｲﾄﾞ式]	運転質量0.8～1.1t	日	0.571	1,113	
L001070011	振動ﾛｰﾗ(舗装用)[搭乗･ｺﾝﾊﾞｲﾝﾄﾞ式]	運転質量3～4t	日	3.504	14,893	
L001180001	ﾀﾝﾊﾟ及びﾗﾝﾏ	質量 60～80kg	日	3.298	2,087	
M000202019	ﾊﾞｯｸﾎｳ(ｸﾛｰﾗ)[標準]	排ｶﾞｽ型(第2次) 山積0.8m3	供用日	1.038	19,093	
M000202028	ﾊﾞｯｸﾎｳ(ｸﾛｰﾗ)[標準]	排ｶﾞｽ型(第1次) 山積0.45m3	供用日	1.253	12,512	
M000202062	ﾊﾞｯｸﾎｳ(ｸﾛｰﾗ)[標準･ｸﾚｰﾝ機能付き]	排ｶﾞｽ型(第1次) 山積0.45m3 2.9t吊	供用日	0.384	4,143	
M000301005	ﾀﾞﾝﾌﾟﾄﾗｯｸ[ｵﾝﾛｰﾄﾞ･ﾃﾞｨｰｾﾞﾙ]	10t積級	供用日	18.157	370,230	
M000903010	ｺﾝｸﾘｰﾄﾎﾟﾝﾌﾟ車[ﾄﾗｯｸ架装･ﾌﾞｰﾑ式]	圧送能力 90～110m3/h	供用日	1.76	91,158	
	合計額				553,778	

見積単価一覧表

工事名	R3徳土　新浜勝浦線　勝･星谷　道路改良工事（1）（着手日選択型）			
名称	規格	単位	単価	備考
処分費	土砂	m3	1,500	運搬距離　L=26.0km

技術管理費積上げ項目一覧表

工事名	R3徳土　新浜勝浦線　勝・星谷　道路改良工事（1）（着手日選択型）				
積上げ項目	土質等試験費				
番号	項目	規格仕様	単位	数量	備考
1	カドミウム	溶出	検体	1	
2	全シアン	溶出	検体	1	
3	有機リン	溶出	検体	1	
4	鉛	溶出	検体	1	
5	六価クロム	溶出	検体	1	
6	ヒ素	溶出	検体	1	
7	ヒ素（農用地）	含有	検体	1	
8	総水銀	溶出	検体	1	
9	アルキル水銀	溶出	検体	1	
10	PCB	溶出	検体	1	
11	銅（農用地）	溶出	検体	1	
12	ジクロロメタン	溶出	検体	1	
13	四塩化炭素	溶出	検体	1	
14	クロロエチレン	溶出	検体	1	
15	1,2-ｼﾞｸﾛﾛｴﾀﾝ	溶出	検体	1	
16	1,1-ｼﾞｸﾛﾛｴﾁﾚﾝ	溶出	検体	1	
17	1,2-ｼﾞｸﾛﾛｴﾁﾚﾝ	溶出	検体	1	
18	1,1,1-ﾄﾘｸﾛﾛｴﾀﾝ	溶出	検体	1	
19	1,1,2-ﾄﾘｸﾛﾛｴﾀﾝ	溶出	検体	1	
20	トリクロロエチレン	溶出	検体	1	
21	テトラクロロエチレン	溶出	検体	1	
22	1,3-ｼﾞｸﾛﾛﾌﾟﾛﾍﾟﾝ	溶出	検体	1	
23	ベンゼン	溶出	検体	1	
24	チウラム	溶出	検体	1	
25	シマジン	溶出	検体	1	
26	チオベンカルブ	溶出	検体	1	
27	セレン	溶出	検体	1	
28	ふっ素	溶出	検体	1	
29	ほう素	溶出	検体	1	
30	1,4-ｼﾞｵｷｻﾝ	溶出	検体	1	

31	含水率	含有	検体	1	
32	水素イオン濃度(pH)	含有	検体	1	
33					

数　量　内　訳　表

第１号計算書

工　種	名　称	規　格	算　　式	単 位	小　計	合　計
道路土工 路体盛土工						
	路体盛土	W<2.5m	**土積計算書参照**	m3	17.0	20
	土砂等運搬 盛土用	**土砂**	**路体盛土　路床盛土** （　17.0　+　183.8　）　/　0.9	m3	223.1	220
	積込(ﾙｰｽﾞ)	**土砂**		m3	223.1	220
路床盛土工						
	路床盛土	2.5≦W＜4.0m	**土積計算書参照**	m3	183.8	180
残土処理工						
	土砂等運搬	**土砂**	床掘　　埋戻し 260.2　－　（　75.2　/　0.9　）	m3	176.6	180
	残土等処分	**土砂**		m3	176.6	180
擁壁工 作業土工						
	床掘り	**土砂**	土積計算書参照　4号坂路工　4号坂路工 253.2　+　3.5　+　3.5	m3	260.2	260
	埋戻し	**土砂**	土積計算書参照　4号坂路工　4号坂路工 70.0　+　2.6　+　2.6	m3	75.2	80
	基面整正		土積計算書参照 183.3	m2	183.3	180

数　量　内　訳　表

第 2 号計算書

工　種	名　称	規　格	算　　式	単 位	小　計	合　計
場所打擁壁工(構造物単位)						
	重力式擁壁 2号擁壁	18-8-40 BBorN W/C≦60%	土積計算書参照	m3	101.755	102
排水構造物工 管渠工						
	1号暗渠管	鉄筋ｺﾝｸﾘｰﾄ台付管	No.20+7.3付近　　No.20+19.0付近 3.4　　+　　3.6	m	7.0	7
排水構造物工 場所打水路工						
2号水路			2号水路計算書参照	m	67.9	68
	ｺﾝｸﾘｰﾄ	18-8-25(20) BBorN W/C≦60%		1m当たり m3		0.378
	型枠	無筋構造物		m2		1.77
	基礎砕石	RC-40 t=150mm		m2		1.28
	鉄筋	SD345 D13	5.97kg	t		0.006
	鉄筋	SD345 D13(差筋)	0.796kg	t		0.001
	止水板	CF 200*5		m		0.21

数　量　内　訳　表

第 3 号計算書

工　種	名　称	規　格	算　　式	単 位	小　計	合　計
防護柵工 防護柵基礎工						
	鉄筋	SD345 D13	7.6 kg　＊　34 箇所　／　1000	t	0.2584	0.258
復旧工 復旧工			4号坂路工数量計算書参照　　L=3.3m 1箇所当たり			
4号坂路 No.18+17.1付近	コンクリート	24-12-25(20)BBorN W/C≦55%		m3		5.358
	コンクリート	18-8-25(20)BBorN W/C≦60%		m3		3.637
	型枠		鉄筋構造物　　無筋構造物 7.05　　+　　7.87	m2		14.92
	基礎砕石	RC-40 t=150mm		m2		3.35
	基礎砕石	RC-40 t=100mm		m2		8.41
	鉄筋	SD345 D16	57.58kg	t		0.058
	鉄筋	SD345 D13	27.86kg	t		0.028
	ﾊﾟｲﾌﾟｻﾎﾟｰﾄ支保			空m3		4.24

数　量　内　訳　表

第 4 号計算書

工　種	名　称	規　格	算　　式	単 位	小　計	合　計
			4号坂路工数量計算書参照　　L=6.3m 1箇所当たり			
4号坂路 No.21+6.1付近	コンクリート	24-12-25(20)BBorN W/C≦55%		m3		6.444
	コンクリート	18-8-25(20)BBorN W/C≦60%		m3		4.547
	型枠		鉄筋構造物　　無筋構造物 11.73　+　8.71	m2		20.44
	基礎砕石	RC-40 t=150mm		m2		3.35
	基礎砕石	RC-40 t=100mm		m2		17.11
	鉄筋	SD345 D16	103.76kg	t		0.104
	鉄筋	SD345 D13	51.74kg	t		0.052
	ﾊﾟｲﾌﾟｻﾎﾟｰﾄ支保			空m3		8.10
共通仮設費 技術管理費	土質等試験費			1式		

作業土工

数 量 計 算 書

測　　点	点 間 距 離	(左)床掘A　土砂			(左)埋戻(W＜1.0m)			(左)基面整正					
		断　面	平均断面	数　量	断　面	平均断面	数　量	断　面	平均断面	数　量	断　面	平均断面	数　量
No. 18 ＋ 2.100		3.2			1.0			2.7					
No. 18 ＋ 10.000	7.900	3.3	3.25	25.7	0.9	0.95	7.5	2.7	2.70	21.3			
No. 19	10.000	4.0	3.65	36.5	1.1	1.00	10.0	2.7	2.70	27.0			
No. 19 ＋ 10.000	10.000	3.4	3.70	37.0	1.0	1.05	10.5	2.7	2.70	27.0			
No. 20	10.000	3.8	3.60	36.0	1.0	1.00	10.0	2.7	2.70	27.0			
No. 20 ＋ 10.000	10.000	3.9	3.85	38.5	1.1	1.05	10.5	2.7	2.70	27.0			
No. 21	10.000	4.1	4.00	40.0	1.1	1.10	11.0	2.7	2.70	27.0			
No. 21 ＋ 10.000	10.000	3.8	3.95	39.5	1.0	1.05	10.5	2.7	2.70	27.0			
	m			m^3			m^3			m^2			
小　計	67.900			253.2			70.0			183.3			

土工

数 量 計 算 書

測　　点	点 間 距 離	路床盛土			路体盛土								
		断　面	平均断面	数　量	断　面	平均断面	数　量	断　面	平均断面	数　量	断　面	平均断面	数　量
No. 18 ＋ 2.100		2.7			0.3								
No. 18 ＋ 10.000	7.900	2.7	2.70	21.3	0.2	0.25	2.0						
No. 19	10.000	2.7	2.70	27.0	0.2	0.20	2.0						
No. 19 ＋ 10.000	10.000	3.0	2.85	28.5	0.4	0.30	3.0						
No. 20	10.000	2.7	2.85	28.5	0.2	0.30	3.0						
No. 20 ＋ 10.000	10.000	2.6	2.65	26.5	0.3	0.25	2.5						
No. 21	10.000	2.6	2.60	26.0	0.2	0.25	2.5						
No. 21 ＋ 10.000	10.000	2.6	2.60	26.0	0.2	0.20	2.0						
	m			m^3			m^3						
小　計	67.900			183.8			17.0						

2号擁壁①

数 量 計 算 書

測　　点	点間距離	コンクリート			型枠			基礎材					
		断　面	平均断面	数　量	断　面	平均断面	数　量	断　面	平均断面	数　量	断　面	平均断面	数　量
No. 18 + 2.100		1.507			3.87			1.36					
No. 18 + 10.000	7.90	1.507	1.5070	11.905	3.87	3.870	30.57	1.36	1.360	10.74			
No. 19	10.00	1.507	1.5070	15.070	3.87	3.870	38.70	1.36	1.360	13.60			
No. 19 + 10.000	10.00	1.507	1.5070	15.070	3.87	3.870	38.70	1.36	1.360	13.60			
No. 20	10.00	1.507	1.5070	15.070	3.87	3.870	38.70	1.36	1.360	13.60			
No. 20 + 10.000	10.00	1.507	1.5070	15.070	3.87	3.870	38.70	1.36	1.360	13.60			
No. 21	10.00	1.507	1.5070	15.070	3.87	3.870	38.70	1.36	1.360	13.60			
No. 21 + 10.000	10.00	1.393	1.4500	14.500	3.66	3.765	37.65	1.32	1.340	13.40			
	m			m^3			m^2			m^2			
小　計	67.90			101.755			261.72			92.14			

名　　称	2号水路	1.0m当り数量

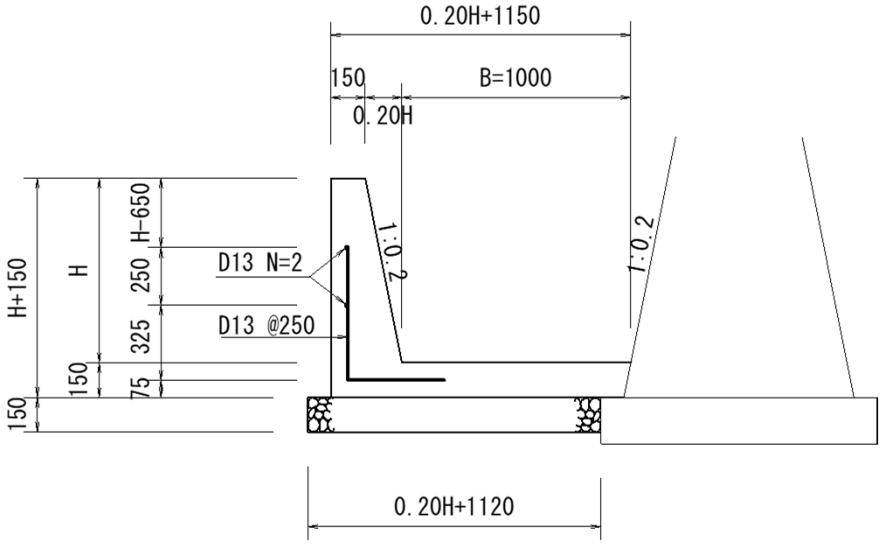

2号水路　　1.0m当り

名　称	規　格	単位	算　式
コンクリート	σck≧18N/mm2	m3	(0.15+0.20xH+0.15)/2xH+(0.20xH+1.15-0.015)x0.15
型　枠	小型構造物	m2	1.0198xH+H+0.15
基礎材	RC-40,t=15cm	m2	0.20xH+1.12
鉄　筋	SD345 D13	kg	(1.00x4+1.00x2)x0.995
止水板	200ｘ5	m	(H+0.15+0.2xH+0.985)/10
鉄　筋	SD345 D13	kg	0.200x4x0.995

H	コンクリート	型枠	基礎材	鉄筋D13
800	0.378	1.77	1.28	5.97
	止水板	鉄筋D13(差筋)		
	0.21	0.796		

名　　称	1号暗渠管(φ300)	10.0m当り数量

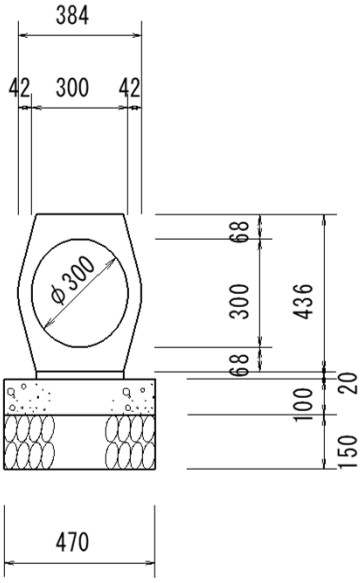

1号暗渠管　　10m当り

名　称	規　格	単位	数　量
敷モルタル	1：3	m3	0.054
基礎コンクリート	σck≧18N/mm2	m3	0.470
基礎型枠	均し型枠	m2	2.00
砕石基礎	RC40～0 t=150mm	m2	4.70
鉄筋コンクリート台付管	φ300mm	本	5.0

防護柵工	1箇所当り数量

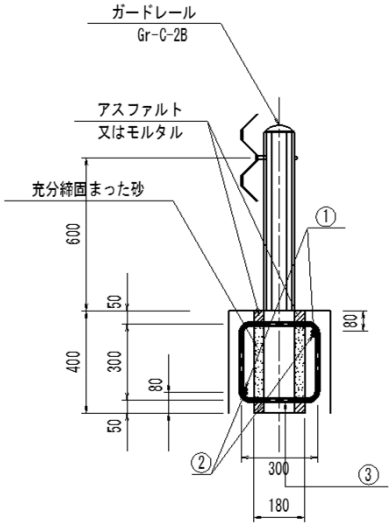

基礎補強工

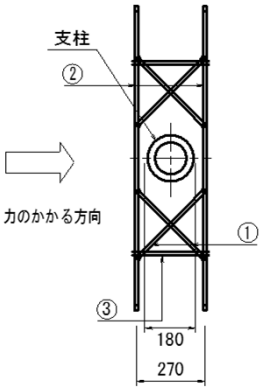

加　工　図

① D13x1410　　② D13x1150　　③ D13x1300

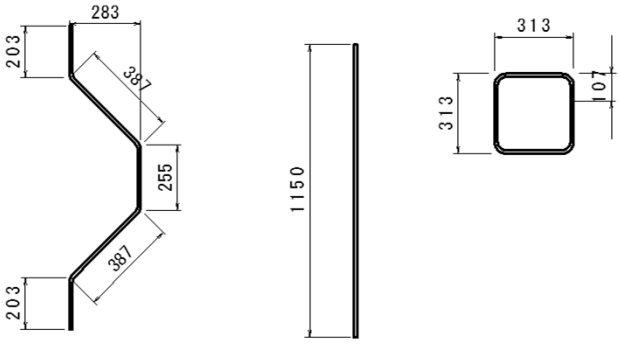

1箇所当り

記号	径	単位重量	1本の長さ	本数	1本の重量	重　量	摘　要
①	D13	0.995	1410	2	1.403	2.8	～
②	D13	0.995	1150	2	1.144	2.3	——
③	D13	0.995	1260	2	1.254	2.5	□
SD345 D13					合計	7.6 kg	

4号坂路工

一般図

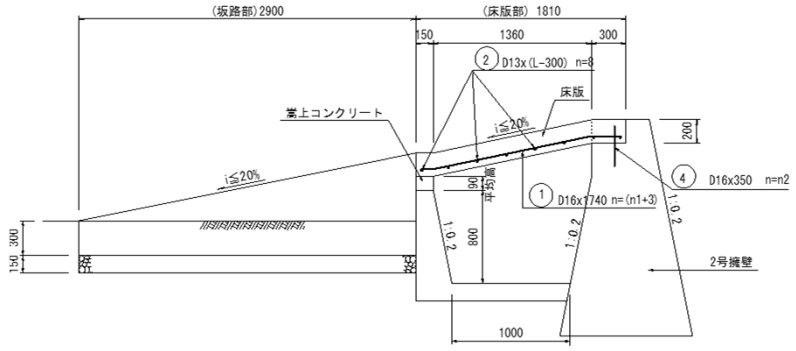

位　置	延長(L)	n1	n2	坂路（有無）
No.17+ 9.7	2.300	11	8	有
No.18+17.1	3.300	16	11	有
No.21+ 6.1	6.300	31	21	有
No.24+ 5.6	4.300	21	14	有
No.25+ 5.7	3.300	16	11	有
No.27+ 9.9	3.300	16	11	有
No.28+ 8.0	3.300	16	11	有
No.28+12.6	3.300	16	11	無
合計	29.400			

4号坂路（床版部 床版）　　1.0箇所当り

名　称	規　格	単位	算　式	L=2.30	L=3.30	L=4.30	L=6.30
コンクリート	σck≧24N/mm2	m3	(Lx0.20+0.15x0.15x2)x1.81	4.996	5.358	5.720	6.444
型　枠	鉄筋構造物	m2	1.36xL+(1.81x2+L)x0.20+(1.81x4+0.15x4)x0.15	5.49	7.05	8.61	11.73
鉄筋D16	SD345	kg	(1.74x(n1+3)+0.35xn2)x1.56	42.37	57.58	72.79	103.76
鉄筋D13	SD345	kg	((L-0.3)x8+0.25x16)x0.995	19.90	27.86	35.82	51.74
支保工	パイプサポート支保	空m3	(1.00+1.36)/2x1.09ｘL	2.96	4.24	5.53	8.10

4号坂路（2号擁壁控除）　　1.0式当り

名　称	規　格	単位	算　式	数　量
コンクリート控除	σck≧18N/mm2	m3	0.30x0.20x29.40	1.764

4号坂路（床版部 嵩上コンクリート）　　1.0箇所当り

名　称	規　格	単位	算　式	L=2.30	L=3.30	L=4.30	L=6.30
コンクリート	σck≧18N/mm2	m3	0.09x0.15xL	0.031	0.045	0.058	0.085
型　枠	無筋構造物	m2	0.09xLx2	0.41	0.59	0.77	1.13

4号坂路（坂路部 擁壁）　　1.0箇所当り

名　称	規　格	単位	算　式	数　量
コンクリート	σck≧18N/mm2	m3	(0.20+0.377)/2x0.59x2.90x2	0.987
型　枠	無筋構造物	m2	2.0440x0.59x2.90x2	6.99
砕石基礎	t=15cm RC-40	m2	0.577x2.90x2	3.35

4号坂路（坂路部 土間コンクリート）　　1.0箇所当り

名　称	規　格	単位	算　式	L=2.30	L=3.30	L=4.30	L=6.30
コンクリート	σck≧18N/mm2	m3	(L-0.40)x2.90x0.10	0.551	0.841	1.131	1.711
型　枠	無筋構造物	m2	(L-0.40)x0.10	0.19	0.29	0.39	0.59
砕石基礎	t=10cm RC-40	m2	(L-0.40)x2.90	5.51	8.41	11.31	17.11

4号坂路（土工）　　1.0箇所当り

名　称	単位	算　式	L=2.30	L=3.30	L=4.30	L=6.30
床　掘	m3	1.2x2.90	3.5	3.5	3.5	3.5
埋　戻	m3	0.9x2.90	2.6	2.6	2.6	2.6
盛　土	m3	0.09x(L-0.55)x2.90	0.5	0.7	1.0	1.5